TEMPSENS INSTRUMENTS

Высокоточный инфракрасный бесконтактный пирометр с волоконно-оптическим кабелем для стекольной промышленности

CE 600°C to 1800°C

AST 450 G-2 - специально разработанный высокоточный цифровой пирометр, обеспечивающий высокую производительность и низкое техническое обслуживание бесконтактного измерения температуры в стекольной промышленности. Особенно для стеклянного бассейна, питателя, фидера и рабочего конца. Прочный волоконно-оптический кабель выдерживает высокую температуру окружающей среды в стекольной промышленности без водяного охлаждения. AST 450 G-2 - полностью цифровой пирометр. Поставляемое программное обеспечение позволяет осуществлять удаленную связь и регистрировать данные через Rs232. Эквивалентность, поддиапазон или время отклика и выбор пика могут быть предварительно настроены на заводе изготовителе или скорректированы через программное обеспечение. Это позволяет инструментам адаптироваться к различным измерительным задачам. Пирометр изготовлен в корпусе из нержавеющей стали, обеспечивающем высокую безопасность при работе даже в тяжелой промышленной среде.

AST 450 G-2

Применение

- Свод печи
- Боковая стенка печи
- Питатель
- Фидер
- Рабочий конец

Особенности

- Высокая точность, 0,3% от измеряемой величины
- Широкий диапазон температур 600...1800°C
- Полностью цифровой. Аналоговый и цифровой выход
- Высокое оптическое разрешение
- Быстрое время отклика: 250мс регулируется до 10 секунд
- Очень хорошая стабильность
- Удобное программное обеспечение
- Прочный корпус из нержавеющей стали
- Разнообразие аксессуаров

Мы измеряем точную температуру в экстремальных условиях

Техническая спецификация

Модель	**AST 450 G-2**
Диапазон измеряемых температур	600°C ...1800°C
Диапазон излучения	0,05 ... 1 настраивается через DIP-переключатель и USB
Спектральный диапазон, µm	1µm
Тип фотоприемника	Silicon
Время отклика	250мс. регулируется до 10 секунд
Точность	+/- 0,3% от измеренного значения или 3°C в зависимости от того, что больше
Стабильность	0,2% от показаний в °C +1°C
Аналоговый выход	4-20mA
Цифровой выход	USB 2.0
Питание	24 V DC
Оптическое разрешение	100: 1 (приблизительно) мин. размер пятна 16 мм
Рабочая температура	Макс. 250°C (оптическая головка и волоконная оптика)
	0°C + 70°C на конце пирометра
Оптико-волоконный кабель	Многослойное волокно длиной 5м. в гибком кабеле SS
Рабочая влажность	Не ограничено
Размеры / Вес (электронный блок)	115мм. * 65мм. * 55мм. / 0 ,5кг.
Регулируемые параметры с помощью программного обеспечения	Время отклика, температурный поддиапазон, коэффициент излучения
Считываемые параметры с помощью программного обеспечения	Измеренная температура, график температуры, диаграмма излучения, цветовой параметр температуры

Размер пятна

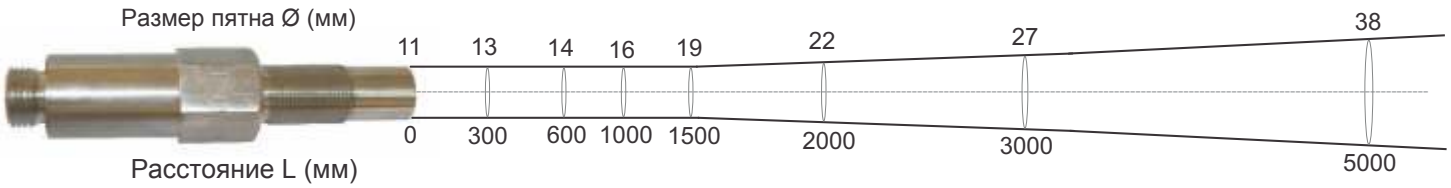

Аксессуары

Блок продувки воздухом с прицельной трубой Справочный № 8100 - 01	Блок продувки воздухом с керамической трубкой Справочный № 8100 - 02	Блок продувки воздухом с монтажным фланцем Справочный № 8100 - 03

Опто-волоконный кабель Справочный № 6000 - 01 (5м.) Справочный № 6000 - 02 (10м.)	Источник питания Вход 110/230В АС, выход 24V ДК, 0,75Amp Справочный № 9000 - 02	Индикатор температуры с выходом ретранслятора 4..20mA Справочный № 9000 - 01

Габаритные размеры

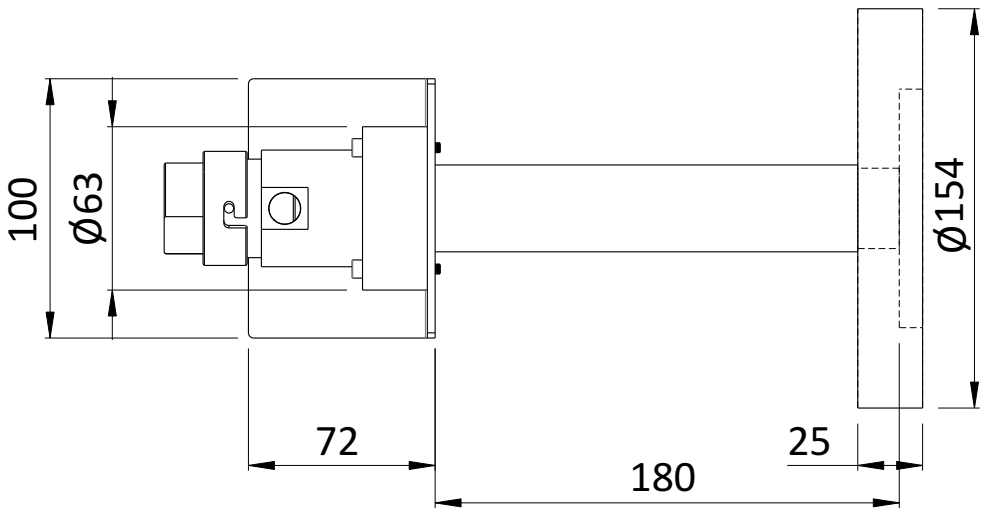

Продувка воздухом с помощью монтажного фланца
Справочный No. 8100 - 03

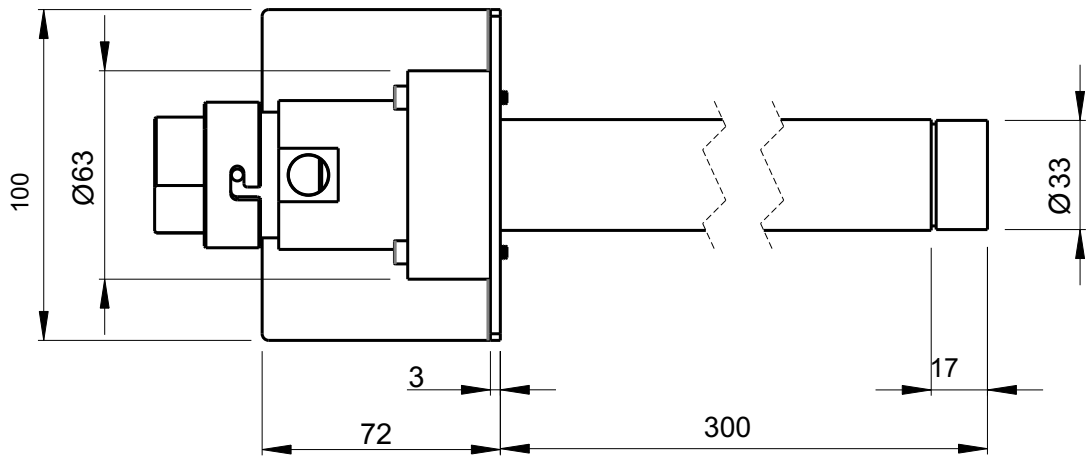

Блок продувки воздухом с прицельной трубкой
(Справочный No. 8100-01)

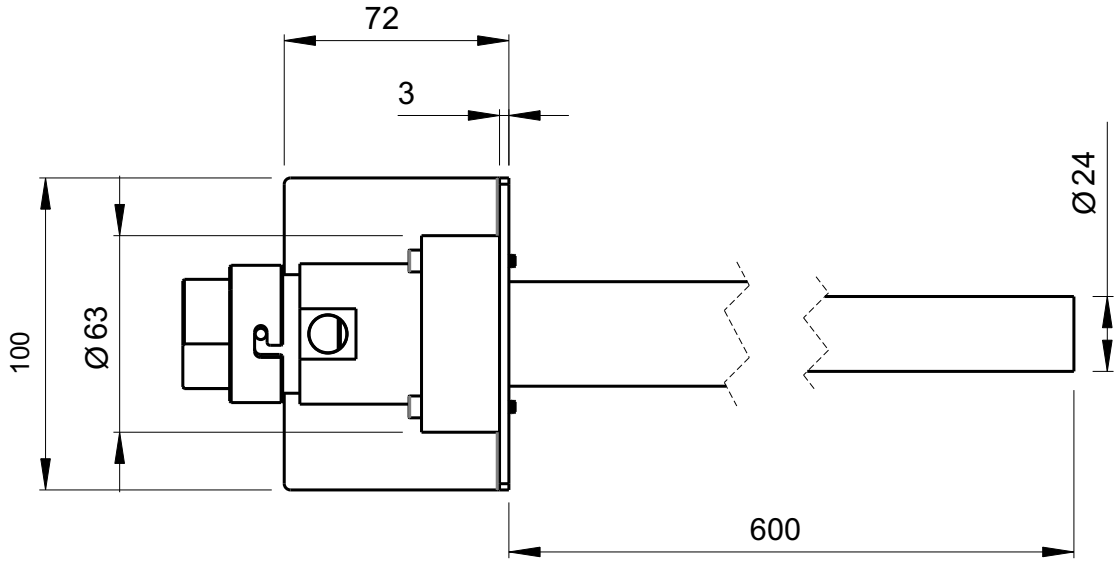

Блок продувки воздухом с керамической трубкой
(Справочный No. 8100-02)

Tempsens Instruments (1) Pvt. Ltd.
U# 1 B-188A, Road No.5, M.1.A,.
Udaipur-313003 (Rajsthan) INDIA
Представительство в России:
ООО "Стеклоимпекс"
Тел.:+7-999-829-74-85,
+7-909-699-09-16
Email: sov@stekloimpex.ru

TEMPSENS
INSTRUMENTS